Electrolux PROFESSIONAL

Bevande calde
Dispenser cioccolata calda, 3 l, nero

ARTICOLO N° _____

MODELLO N° _____

NOME _____

SIS # _____

AIA # _____



560018 (LOLA3) Dispenser cioccolata calda con vasca da 3 l

Descrizione

Articolo N° _____

Dispenser cioccolata calda con vasca da 3 l dal design compatto. Vasca trasparente ed estraibile che può essere facilmente riposta in frigorifero durante la notte. Il rubinetto verticale è facile da pulire e smontare.

Caratteristiche e benefici

- Dispenser cioccolata calda ideale anche per i locali più piccoli grazie al suo design compatto.
- Vasca trasparente estraibile che può essere facilmente riposta in frigorifero durante la notte.
- Il rubinetto verticale è facile da pulire e smontare.

Approvazione: _____

Bevande calde
Dispenser cioccolata calda, 3 l, nero

Fronte

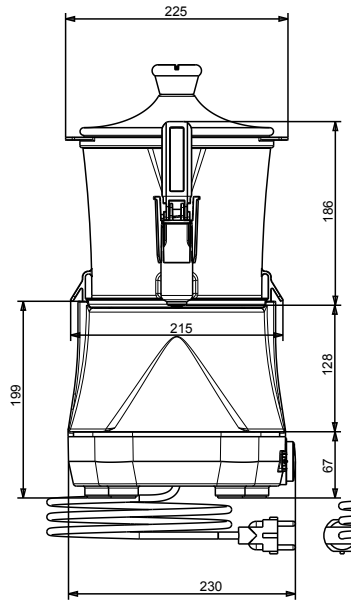

Lato

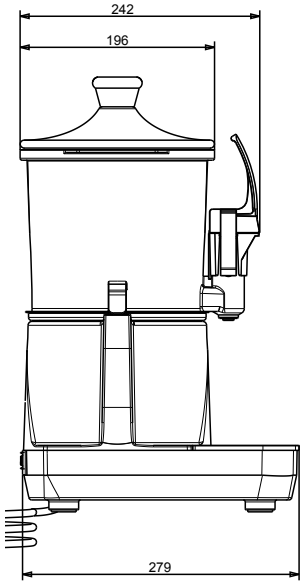

Alto

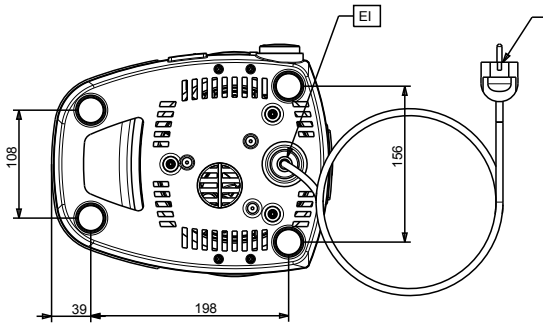

L'azienda si riserva il diritto di apportare modifiche ai prodotti senza preavviso

Bevande calde
Dispenser cioccolata calda, 3 l, nero

Elettrico

Tensione di alimentazione:	220-240 V/1 ph/50 Hz
Potenza installata max:	0.85 kW

Informazioni chiave

Peso netto:	5.2 kg
Peso imballo:	7 kg
Altezza imballo:	490 mm
Larghezza imballo:	320 mm
Profondità imballo:	360 mm
Volume imballo:	0.06 m³

L'azienda si riserva il diritto di apportare modifiche ai prodotti senza preavviso